MOTO GUZZI

WARNING

GB ⚠ Thank you for choosing Moto Guzzi genuine accessories for installation on your motorcycle. It is extremely important that the accessories be installed correctly, so read and thoroughly understand this instruction sheet before you attempt to install your Moto Guzzi genuine accessory.

I ⚠ Grazie per aver scelto accessori originali Moto Guzzi da installare sulla Vostra motocicletta. Prima di installare un accessorio originale Moto Guzzi è necessario leggere attentamente le istruzioni riportate nelle pagine seguenti.

F ⚠ Merci d'avoir choisi les accessoires originaux Moto Guzzi, à installer sur votre moto. Avant de monter un accessoire original Moto Guzzi, lire très attentivement les notices des suivantes pages.

D ⚠ Wir danken Ihnen dafür, dass Sie sich für Originalzubehör von Moto Guzzi zur Installierung an Ihrem Motorrad entschieden haben. Vor der Montage eines Originalzubehörteils von Moto Guzzi ist es erforderlich, dass Sie die Anleitung der folgenden Seiten aufmerksam durchlesen.

E ⚠ Gracias por haber escogido sólo accesorios originales Moto Guzzi para instalar sobre su motocicleta. Antes de montar un accesorio original Moto Guzzi, es necesario leer atentamente las instrucciones de las páginas siguientes.

GB ⚠ Improper installation of accessories can severely compromise the safety of your vehicle. Improper installation can lead to a loss of stability or wheel lock up, with subsequent serious accident and injury or even death. If you have any question about the proper installation of your Moto Guzzi genuine accessory, do not ride your vehicle. Take it to your local Moto Guzzi dealer who will have the appropriate tools and equipment to properly and safely install your accessory.

I ⚠ Un'installazione non corretta degli accessori può compromettere la sicurezza del veicolo, in quanto si può verificare la perdita di stabilità o un blocco ruote, che possono portare a gravi incidenti, anche fatali. In caso di dubbi sulla corretta installazione di un accessorio originale Moto Guzzi, non utilizzate il veicolo e recateVi presso un rivenditore Ufficiale Moto Guzzi, il quale Vi eseguirà una corretta installazione mediante l'attrezzatura appropriata.

F ⚠ Une mauvaise installation des accessoires peut compromettre la sécurité du véhicule : une perte de stabilité ou un blocage des roues peuvent entraîner de graves accidents, voire un accident fatal. En cas de doutes sur la bonne installation de votre accessoire original Moto Guzzi, évitez de le monter vous-même et rendez-vous chez votre revendeur Moto Guzzi le plus proche, qui l'installera correctement à l'aide de l'outillage approprié.

D ⚠ Eine nicht korrekte Installation des Zubehörs kann die Sicherheit des Fahrzeugs gefährden, denn dadurch könnte die Stabilität verloren gehen oder die Räder könnten blockiert werden – dies könnte zu schweren, auch lebensgefährlichen Unfällen führen. Falls Sie Zweifel an der korrekten Anbringung Ihres Moto Guzzi-Originalzubehörteils haben, verwenden Sie das Fahrzeug nicht, sondern begeben Sie sich wegen der korrekten Installation mit den entsprechenden Werkzeugen zu Ihrem nächsten Moto Guzzi-Fachhändler.

E ⚠ La instalación incorrecta de los accesorios puede afectar la seguridad del vehículo, puesto que se puede presentar una pérdida de estabilidad o el bloqueo de las ruedas, lo cual puede causar accidentes inclusive graves o hasta fatales. En caso de dudas sobre la correcta instalación de un accesorio original Moto Guzzi, no utilizar el vehículo y dirigirse al concesionario Moto Guzzi más cercano para una instalación correcta y con las herramientas adecuadas.

GB ⚠ For all load-carrying accessories, such as luggage boxes or saddle bags, always observe the recommended loading and attaching instructions. Failure to heed this warning can lead to a degradation in vehicle handling, with subsequent vehicle upset, accident, serious injury or even death.

I ⚠ Per tutti gli accessori relativi al trasporto di carichi, per esempio portapacchi, bauletti o valigie laterali, è necessario seguire attentamente le istruzioni riportanti il corretto montaggio e il corretto alloggiamento/fissaggio del carico, in modo da evitare una minore manovrabilità del veicolo con conseguenti cadute o gravi incidenti, anche fatali.

F ⚠ Concernant tous les accessoires pour le transport de chargements, par exemple les coffres à bagages ou les malles à deux sacoches, suivre attentivement la notice pour le chargement et le montage, afin d'éviter une manoeuvrabilité réduite de la machine, ce qui entraînerait des chutes possibles, des accidents graves, voire un accident fatal.

D ⚠ Bei allen Zubehörteilen zum Transport von Lasten, zum Beispiel bei Köfferchen für Gepäck oder Taschen mit zwei Fächern, ist es erforderlich, die Anleitung zur Beladung und Montage aufmerksam zu lesen, damit eine geringere Manövrierbarkeit des Fahrzeugs vermieden werden kann, die zu Stürzen und schweren, auch lebensgefährlichen Unfällen führen könnte.

E ⚠ Para todos los accesorios para transportar carga, por ejemplo portapaquetes para equipaje o valijas de doble bolso, es necesario seguir atentamente las instrucciones para la carga y el montaje, con el fin de evitar una reducción de la maniobrabilidad del vehículo, con consiguientes caídas y accidentes graves o inclusive fatales.

GB ⚠ Carbon fiber components, when broken, are extremely sharp, and can cause deep and serious cuts. Never attempt to repair a carbon fiber part. Never trim a carbon fiber part with any operation that uses sawing, grinding or sanding, as the fibers are toxic and extremely injurious to your health.

I ⚠ I componenti in fibra di carbonio, quando si rompono, presentano parti estremamente taglienti che possono provocare tagli gravi e profondi.
Non cercate di riparare un pezzo in fibra di carbonio, né di tagliarlo utilizzando seghe, mole o smerigliatrici perché le fibre sono tossiche ed estremamente pericolose per la salute.

F ⚠ Si les composants en fibre de carbone se cassent, ils présentent des extrémités extrêmement coupantes qui peuvent causer des coupures graves et profondes.
N'essayez jamais de réparer une pièce en fibre de carbone, ni de la couper à l'aide d'une scie, d'une meule ou d'une ponceuse, car les fibres sont toxiques et extrêmement dangereuses pour la santé.

D ⚠ Wenn Teile aus Kohlenstofffaser zerbrechen, entstehen scharfe Flächen, die tiefe Schnitte verursachen können.
Versuchen Sie nicht, Teile aus Kohlenstofffaser zu reparieren oder mit Sägen, Schleifmaschinen oder Schmirgelmaschinen zu bearbeiten, denn die Fasern sind giftig und extrem gesundheitsgefährdend.

E ⚠ Cuando se rompen, los componentes en fibra de carbono presentan partes extremadamente filudas que pueden causar cortaduras graves y profundas. No se debe tratar de reparar una pieza en fibra de carbono, y tampoco hay que cortarla utilizando serruchos, muelas o lijadoras, ya que las fibras son tóxicas y extremadamente peligrosas para la salud.

Cod. 06.91.01.03

WWW.PRODIGIUM.IT - ONLINE SHOP CONDIZIONI DI UTILIZZO (READ LEGAL NOTICE BEFORE USE) -> www.prodigium.info

MOTO GUZZI

GB INSTRUCTIONS FOR FITTING THE MEDIUM WINDSHIELD ON THE MOTO GUZZI GRISO 1100
I ISTRUZIONI PER IL MONTAGGIO DEL KIT CUPOLINO MEDIO SU MOTO GUZZI GRISO 1100
F INSTRUCTIONS POUR LE MONTAGE DU KIT BULLE MOYENNE SUR MOTO GUZZI GRISO 1100
D MONTAGEANLEITUNG FÜR DEN BAUSATZ DER MITTLEREN LENKERABDECKUNG AM MOTORRAD GUZZI GRISO 1100
E INSTRUCCIONES PARA EL MONTAJE DEL JUEGO DEL PARABRISAS MEDIANO SOBRE MOTO GUZZI GRISO 1100

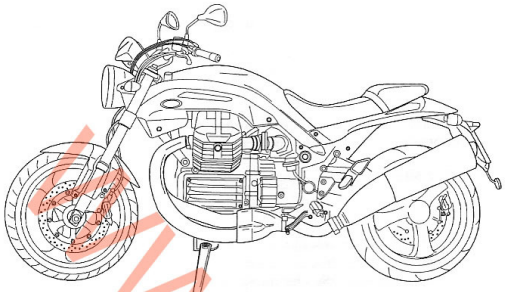

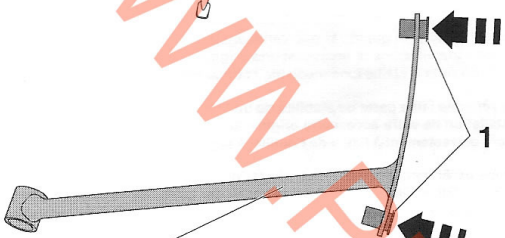

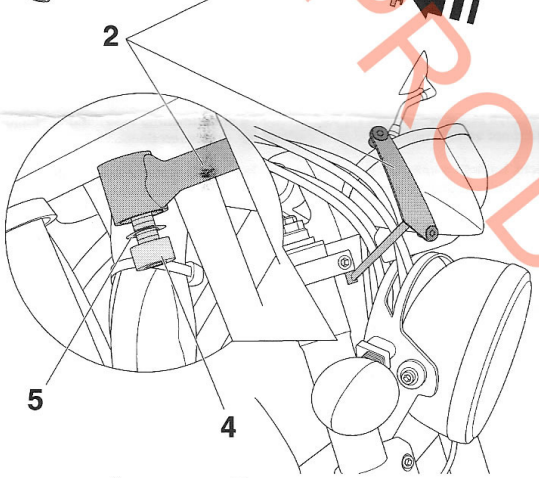

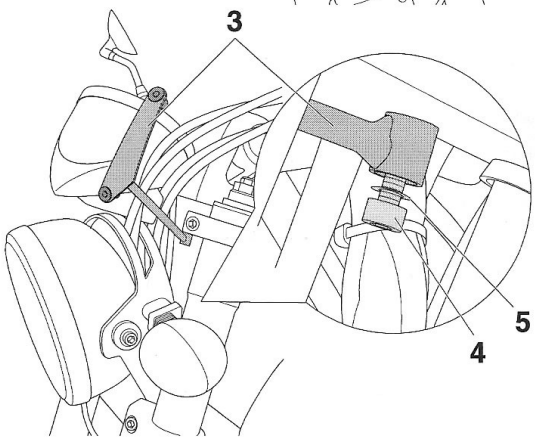

GB ⚠ **Position the motorcycle on the stand on a flat surface, wait till the various parts of the engine/silencer have cooled down completely and install the accessory kit by following the various stages listed below.**

I ⚠ **Posizionare la moto in cavalletto su un terreno piano e solido, attendere che le varie parti del motore/silenziatore siano completamente raffreddate e installare il kit accessorio seguendo le fasi sotto elencate.**

F ⚠ **Positionner la moto sur la béquille sur un terrain plan et solide, attendre que les différents éléments du moteur/silencieux se soient entièrement refroidis et installer le kit accessoire en suivant les différentes phases énumérées ci-dessous.**

D ⚠ **Motorrad anhand des Ständers auf eine ebene und feste Fläche abstellen. Motor-/Schalldämpferteile ganz abkühlen lassen. Anschließend Zubehörsatz einbauen – dabei nachstehende Abläufe befolgen.**

E ⚠ **Posicionar la moto sobre su soporte sobre un terreno plano y firme, esperar que las diferentes partes del motor/silenciador se hayan enfriado completamente e instalar el juego accessorio siguiendo los diferentes pasos que se indican a continuación.**

GB **FITTING THE SUPPORT BRACKETS**

Fit the threaded inserts **1** into their housings in the windshield support brackets.
Position the support brackets (right-hand **2** and left-hand **3**) as in the drawing **(be careful about the positioning of the various brake and clutch hoses and the throttle cables)**, and screw in bolt **4** with safety washer **5**.

⚠ **Do not tighten bolt 4 and make sure that the support brackets are not going to interfere with the free movement of the handlebars from lock to lock, or with the various controls: brake, clutch and throttle.**

I **MONTAGGIO SUPPORTI**

Inserire nelle apposite sedi dei supporti cupolino gli inserti filettati **1.**
Posizionare i supporti (destro **2** e sinistro **3**) come da disegno **(attenzione al posizionamento dei vari tubi freno, frizione e cavi gas)** e avvitare la vite **4** con la rondella di sicurezza **5**.

⚠ **Non serrare la vite 4 e accertarsi che i supporti non vadano ad interferire con il corretto funzionamento dell'intero angolo di sterzata del manubrio e dei vari comandi: freno, frizione, acceleratore.**

WWW.PRODIGIUM.IT

WWW.PRODIGIUM.IT - ONLINE SHOP CONDIZIONI DI UTILIZZO (READ LEGAL NOTICE BEFORE USE) -> www.prodigium.info

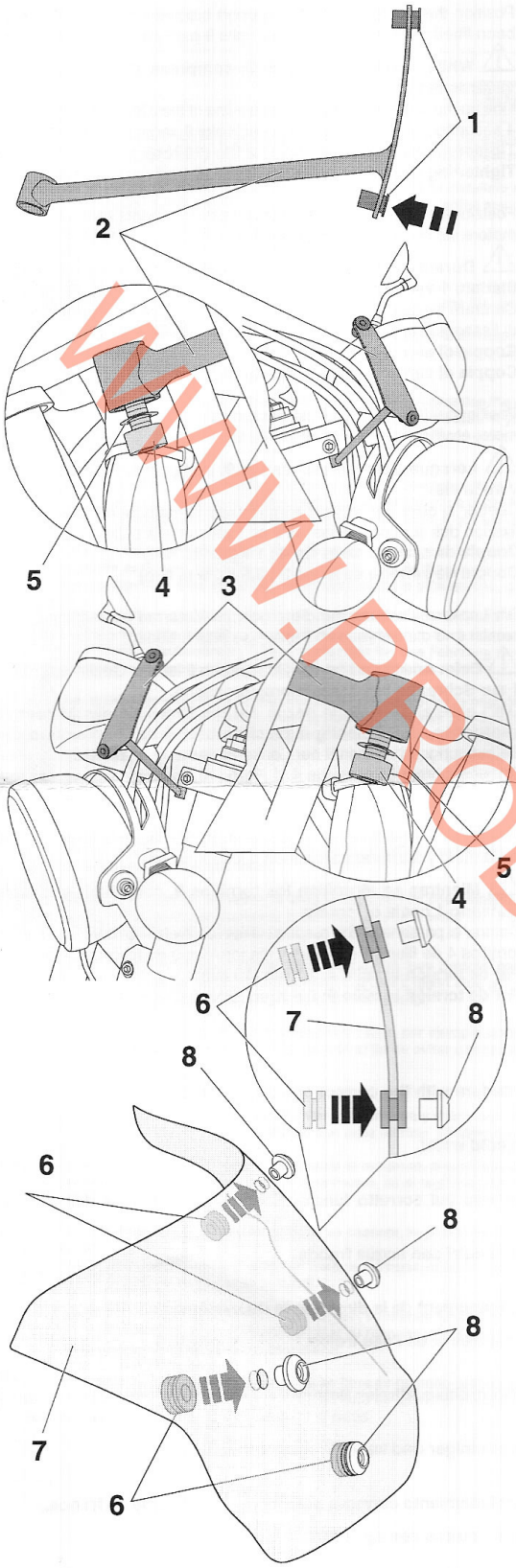

F MONTAGE DES SUPPORTS

Introduire les inserts filetés **1** dans l'emplacements des supports de la bulle.
Positionner les supports (droit **2** et gauche **3**) comme d'après le schéma **(attention au positionnement des différents tuyaux : frein, embrayage et câbles gaz)** et visser la vis **4** avec sa rondelle de sécurité **5**.

⚠ **Ne pas serrer la vis 4 et s'assurer que les supports ne gênent pas le bon fonctionnement de l'angle complet de direction du guidon, et des différentes commandes : frein, embrayage, accélérateur.**

D MONTAGE HALTER

Die Gewindeeinsätze **1** in die dafür bestimmten Sitze der Halter der Lenkerabdeckung einführen.
Die Halter (rechts **2** und links **3**) der Abbildung entsprechend einsetzen **(auf die Positionierung der verschiedenen Brems-, Kupplungsrohre und Gaskabel achten)** und die Schraube **4** mit der Sicherungsscheibe **5** anschrauben.

⚠ **Schraube 4 nicht anziehen. Sicherstellen, dass die Halter die einwandfreie Funktion des gesamten Lenkeinschlags der Lenkstange und der verschiedenen Steuerungen – Bremse, Kupplung, Beschleuniger nicht beeinträchtigen.**

E MONTAJE SOPORTES

Introducir en los alojamientos para los soportes del parabrisas, los salientes fileteados **1**. Posicionar los soportes (derecho **2** e izquierdo **3**) según el dibujo **(tener cuidado con el posicionamiento de los diferentes tubos freno, embrague y cables gas)** y atornillar el tornillo **4** con la arandela de seguridad **5**.

⚠ **No apretar el tornillo 4 y verificar que los soportes no interfieran con el funcionamiento correcto del ángulo de giro total del timón y de los diferentes comandos: freno, embrague, acelerador.**

GB FITTING THE WINDSHIELD

Insert the rubbers **6** into the holes in the windshield **7**, and push the aluminium spacers **8** into the holes in the rubbers.

I MONTAGGIO CUPOLINO

Inserire i gommini **6** nei fori del cupolino **7** e dalla parte esterna del cupolino, inserire le bussole in alluminio **8** nei fori dei gommini.

F MONTAGE DE LA BULLE

Introduire les caoutchouc **6** dans les trous de la bulle **7** et du côté extérieur de la bulle, introduire les douilles en aluminium **8** dans les trous des caoutchoucs.

D MONTAGE LENKERABDECKUNG

Die Gummis **6** in die Öffnungen der Lenkerabdeckung **7** einführen und auf der Außenseite der Lenkerabdeckung die Aluminiumbuchsen **8** in die Gummiöffnungen einsetzen.

E MONTAJE PARABRISAS

Introducir las piezas en goma **6** en los orificios del parabrisas **7**, y desde la parte externa del parabrisas, introducir los casquillos en aluminio **8** en los orificios de las piezas en goma.

WWW.PRODIGIUM.IT - ONLINE SHOP
CONDIZIONI DI UTILIZZO (READ LEGAL NOTICE BEFORE USE) -> www.prodigium.info
www.prodigium.it

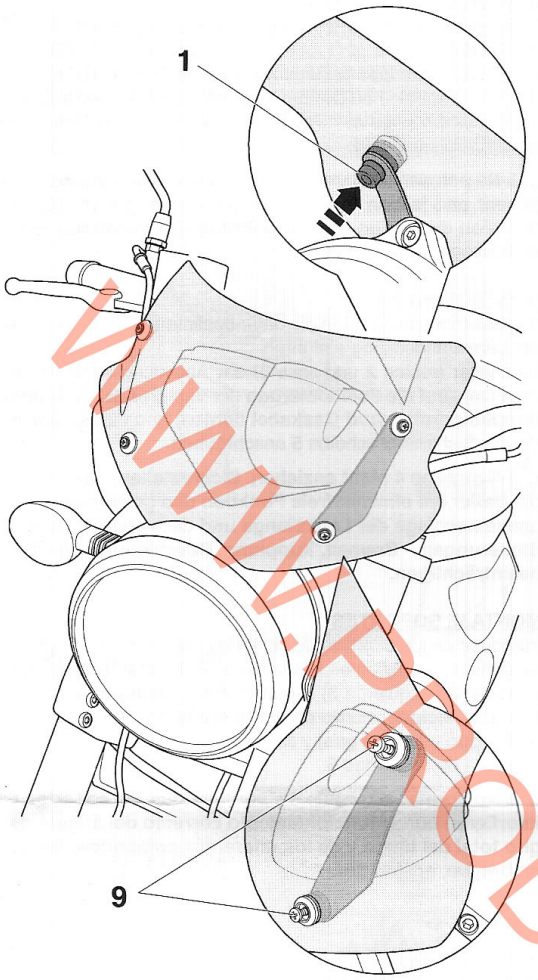

GB Position the windshield on the support brackets which have already been fitted to the bike, and screw bolts **9** part-way in.

⚠ **While tightening screws 9, compress threaded insert 1 towards the bolt.**

Line up the windshield with the centre-line of the bike, then tighten bolts **4** securing the support brackets and bolts **9** securing the windshield.

Tightening torque for bolts 4: 7.2 ftlb (10 Nm)
Tightening torque for bolts 9: 4.3 ftlb (6 Nm)

I Posizionare il cupolino sui supporti precedentemente assemblati sulla moto e avvitare parzialmente le viti **9**.

⚠ **Durante l'avvitamento delle viti 9, comprimere l'inserto filettato 1 verso la vite.**

Centrare il cupolino rispetto alla mezzeria della moto, serrare le viti **4** di fissaggio supporti e le viti **9** di fissaggio cupolino.

Coppia di serraggio vite 4: 1 Kgm (10 Nm)
Coppia di serraggio vite 9: 0,6 Kgm (6 Nm)

F Positionner la bulle sur les supports précédemment assemblés sur la moto, et visser partiellement les vis **9**.

⚠ **Lorsque vous vissez les vis 9, comprimez l'insert fileté 1 vers la vis.**

Centrer la bulle par rapport au milieu de la moto, serrer les vis **4** de fixation des supports et les vis **9** de fixation de la bulle .

Couple de serrage de la vis 4 : 1 Kgm (10 Nm)
Couple de serrage de la vis 9 : 0,6 Kgm (6 Nm)

D Die Lenkerabdeckung auf die zuvor am Motorrad befestigten Halter setzen und die Schrauben **9** teilweise anschrauben.

⚠ **Beim Anschrauben der Schrauben 9 ist der Gewindeeinsatz 1 zur Schraube hin zusammenzupressene.**

Die Lenkerabdeckung in bezug auf die Mittellinie des Motorrads zentrieren, die Befestigungsschrauben **4** der Halter und die Befestigungsschrauben **9** der Lenkerabdeckung anziehen.

Anzugsmoment Schraube 4: 1 Kgm (10 Nm)
Anzugsmoment Schraube 9: 0,6 Kgm (6 Nm)

E Posicionar el parabrisas sobre los soportes previamente ensamblados en la moto y atornillar parcialmente los tornillos **9**.

⚠ **Mientras se atornillan los tornillos 9, comprimir el encaje fileteado 1 hacia el tornillo.**

Centrar el parabrisas con respecto al eje central de la moto, apretar los tornillos 4 de fijación soportes y los tornillos 9 de fijación parabrisas.

Par de torsión tornillo 4: 1 Kgm (10 Nm)
Par de torsión tornillo 9: 0,6 Kgm (6 Nm)

GB ⚠ **Make sure that the fitting of the windshield is not going to interfere with the correct operation of the steering and the brake system.**

⚠ **For cleaning the windshield, use only neutral detergents with cold water.**

I ⚠ **Accertarsi che il montaggio del cupolino non vada ad interferire sul corretto funzionamento dello sterzo e dell'impianto frenante.**

⚠ **Per la pulizia del cupolino utilizzare esclusivamente detergenti neutri con acqua fredda.**

F ⚠ **S'assurer que le montage de la bulle ne gêne pas le bon fonctionnement de la direction et du système de freinage.**

⚠ **Pour nettoyer la bulle, utiliser exclusivement des détergents neutres et de l'eau froide.**

D ⚠ **Sicherstellen, dass die Montage der Lenkerabdeckung nicht mit dem einwandfreien Betrieb der Lenkstange und der Bremsanlage interferiert.**

⚠ **Für die Reinigung der Lenkerabdeckung ausschließlich Neutralreiniger und kaltes Wasser verwenden.**

E ⚠ **Verificar que el montaje del parabrisas no interfiera con el funcionamiento correcto del timón y del sistema de frenos.**

⚠ **Para el aseo del parabrisas utilizar exclusivamente detergentes neutros con agua fría.**

Cod. 06.91.01.03

WWW.PRODIGIUM.IT - ONLINE SHOP
READ LEGAL NOTICE BEFORE USE on www.prodigium.info
WWW.PRODIGIUM.IT